CARPIGIANI

PASTOMASTER 60 HE US

8490

Codice Macchina
Machine Code
Code Machine
Machinencode
Código de Máquina

LISTA DEI RICAMBI
LIST OF SPARE PARTS
LISTE DES PIECES DE RECHANGE
ERSATZETEIL-LISTE
LISTA DE REPUESTOS

Revisione - Review - Révision - Revision - Revisión **2020/02_02**

Via Emilia, 45
40011 Anzola dell'Emilia (BO) Italy
✆ +39 051 6505111
🖷 +39 051 732178
🌍 http://www.carpigiani.com

CARPIGIANI
Tutti i diritti riservati
Nessuna parte di questo manuale può essere riprodotta, memorizzata in un sistema di archiviazione o trasmessa a terzi in qualsiasi forma o con qualsiasi mezzo, senza una preventiva autorizzazione scritta di CARPIGIANI.
CARPIGIANI si riserva il diritto di apportare in qualsiasi momento e senza preavviso, modifiche e miglioramenti ai suoi prodotti allo scopo di elevarne costantemente la qualità, pertanto anche questa pubblicazione può essere soggetta a modifiche.

CARPIGIANI
All rights reserved
Neither the whole of this document nor any individual portion there of may be reproduced, stored on an electronic filing system or transmitted to third parties in any form thereof any means, without the prior written consent of CARPIGIANI.
The technical data contained in this document is indicative and not binding, insofar as CARPIGIANI reserves the right to make modifications and improvements to its products at any time in order to enhance the quality thereof.

CARPIGIANI
Tous droits réservés
Il est interdit de procéder à la reproduction intégrale ou partielle de ce document, à sa mise en mémoire dans un système d'archives ou à sa transmission à des tiers sous quelque forme que ce soit sans l'autorisation écrite préalable de CARPIGIANI.
Les données techniques contenues dans ce document sont fournies à titre indicatif et non contraignant, dans la mesure où CARPIGIANI se réserve le droit d'apporter à tout moment des modifications et des améliorations à ses produits pour en élever constamment la qualité.

CARPIGIANI
Alle Rechte vorbehalten
Das vorliegende Handbuch bzw. Teile davon dürfen nicht ohne vorherige schriftliche Genehmigung der Fa. CARPIGIANI nachgedruckt, in Speichersystemen abgelegt oder in beliebiger Form und mit beliebigen Mitteln an Dritte weitergegeben werden.
Die Fa. CARPIGIANI behält sich das Recht vor, in Sinne der laufenden Steigerung der Qualität jederzeit und ohne Ankündigung Änderungen und Verbesserungen an ihren Produkten vorzunehmen. Daher kann auch die vorliegende Veröffentlichung Änderungen unterliegen.

CARPIGIANI
Todos los derechos reservados
Ninguna parte de esta publicación puede ser reproducida, almacenada o transmitida de ninguna forma, no por ningún medio, sin la previa autorización escrita por parte de CARPIGIANI.
Los datos técnicos contenidos en este documento son indicativos y no constituyen compromiso, ya que CARPIGIANI se reserva el derecho de realizar en cualquier momento modificaciones y mejoras en sus productos con el objeto de incrementar constantemente su calidad.

INDICE GENERALE
GENERAL INDEX
INDEX GÉNÉRAL
ALLGEMEINES VERZEICHNIS
ÍNDICE GENERAL

ITALIANO

INTRODUZIONE 5
COME CONSULTARE IL MANUALE 7
INDICE DEI GRUPPI FUNZIONALI 10
TAVOLE RICAMBI 12

ENGLISH

INTRODUCTION 5
HOW TO USE THIS MANUAL 7
INDEX OF MACHINE GROUPS AND ASSEMBLIES 10
SPARE PARTS ILLUSTRATIONS 12

FRANÇAIS

INTRODUCTION 6
COMMENT UTILISER CE MANUEL 7
INDEX DES GROUPES FONCTIONNELS
DE LA MACHINE 10
TABLEAU DES PIÈCES DE RECHANGE 12

DEUTSCH

EINLEITUNG 6
NACHSCHLAGEN DES HANDBUCHS 7
VERZEICHNIS DER FUNKTIONSBAUGRUPPEN 10
ERSATZTEILTAFELN 12

ESPAÑOL

INTRODUCCIÓN 6
CÓMO CONSULTAR EL MANUAL 7
ÍNDICE DE LOS GRUPOS FUNCIONALES
DE LA MAQUINA 10
TABLAS Y RECAMBIOS 12

INTRODUZIONE
INTRODUCTION
INTRODUCTION
EINLEITUNG
INTRODUCCIÓN

ITALIANO

Come consultare il MANUALE PARTI DI RICAMBIO:

Il Manuale Parti di Ricambio è costituito da Tavole grafiche e da Tabelle.

Tavole grafiche:

- Le tavole riportano il disegno esploso dei gruppi principali della macchina.
- La suddivisione delle tavole è identificata nella “TAV. 00”.
- Ogni particolare di ricambio è identificato da un numero di posizione, i numeri di posizione posti in un riquadro identificano i particolari di ricambio consigliati.

Tabelle:

- Le tabelle riportano i Numeri di Posizione, la Descrizione, il Codice del particolare e la versione della macchina.
- Nel caso in cui lo stesso numero di posizione sia riportato più volte, ma associato a codici differenti, è necessario, all’atto dell’ordine, specificare la matricola della macchina in possesso del cliente, al fine di identificare il codice del particolare da fornire.

Per ordinare uno o più particolari di ricambio identificare sulla “TAV. 00” la tavola in cui è rappresentato il gruppo macchina in cui è presente il particolare, identificare quindi sulla tavola il particolare ed il relativo numero di posizione, quindi ricercare sulle tabelle il numero di posizione ed il corrispondente codice.

ENGLISH

How to consult the SPARE PARTS MANUAL:

The Spare Parts Manual is made up of Drawing Plates and Tables.

Drawing Plates:

- The plates contain the exploded views of the main units comprising the machine.
- The subdivision of the plates is list on “TAV. 00”.
- Each spare parts item is identified by a position number, position numbers found in a box indicate the spare parts items recommended.

Tables:

- The tables list the Position numbers, Descriptions, the Codes for items and the machine version.
- When the same position number appears more than once, but is also associated with different codes, specify the serial number of the customer’s machine when ordering for the purpose of identifying the code for the item to be supplied.

To order one or more spare part items, identify the plate on “TAV. 00” representing the machine unit on which the item is located. Locate the item on the plate and the corresponding position number as well. Then use the position number to locate the corresponding code on the table.

FRANÇAIS

Comment consulter le LIVRET DES PIÈCES DÉTACHÉES:

Le livret des Pièces Détachées se compose de Planches et de Tableaux.

Planches:

- Les planches illustrent la vue éclatée des groupes principaux de la machine.
- La “TAV. 00” illustre la subdivision des différentes planches.
- Chaque pièce détachée est identifiée par un numéro de repère; les numéros de repère en encadré identifient les pièces détachées conseillées.

Tableaux:

- Les tableaux indiquent les Numéros de repère, la Désignation des pièces, les Codes des pièces en question et la version de la machine.
- Si la même numéro de repère indiqué plusieurs fois mais qu’il est associé à des codes différents, lors de la commande il faut préciser le numéro de série de la machine; cela permettra d’identifier le code de la pièce à fournir.

Pour commander une ou plusieurs pièces détachées, repérer sur la “TAV. 00” la planche représentant le groupe dont fait partie le pièce,ensuite identifier la pièce en question sur la planche ainsi que son numéro de repère, puis rechercher sur les tableaux le numéro de repère et le code y relatif.

DEUTSCH

Hinweise für die Konsultation des ERSATZTEILHANDBUCHES:

Das Ersatzteilhandbuch besteht aus graphischen Abbildungen und Tabellen.

Graphische Abbildungen:

- Die Abbildungen umfassen die Detailzeichnung der Hauptaggregate der Maschine.
- Die Aufgliederung der Abbildungen ist in „TAV. 00“ angegeben.
- Jedes Ersatzteildetail ist mit einer Positionsnummer identifiziert; die eingerahmten Positionsnummern identifizieren die empfohlenen Ersatzteildetails.

Tabellen:

- In den Tabellen sind die Positionsnummern, die Beschreibung, der Code des Teils aufgelistet und die maschine version.
- Ist dieselbe Positionsnummer mehrmals in Zusammenhang mit anderen Code angegeben, muß bei der Bestellung die Maschinennummer angegeben werden, um den Code des zu liefernden Ersatzteils ausfindig machen zu können.

Um eines oder mehrere Ersatzteile zu bestellen, anhand der „TAV. 00“ die Abb. feststellen, in der das Maschinenaggregat dargestellt ist, für das Teil bestimmt ist; anhand dieser Abb. dann das Ersatzteil und die entspr. Positionsnummer identifizieren und schließlich in den Tabellen die Positionsnummer und den entspr. Code suchen.

ESPAÑOL

Como consultar el MANUAL DE PIEZAS DE REPUESTO:

Manual Piezas de Repuesto está formado por Tablas gráficas y por Cuadros

Tablas gráficas:

- Las tablas indican el dibujo expuesto individualmente en todos sus particulares (tridimensional) de los grupos principales de la máquina.
- La subdivisión de las tablas está identificada en la “TAV. 00”.
- Cada pieza de repuesto se identifica por un número de posición, los números de posición colocados en un recuadro identifican las piezas de repuesto aconsejadas.

Cuadros:

- Los Cuadros indican los Números de Posición, la Descripción, el Código de la pieza y la versión de la máquina.
- En el caso de que el mismo número de posición esté indicado más de una vez, pero asociado a códigos diferentes, es necesario, en el momento del pedido, especificar la matrícula de la máquina que posee el cliente, con el fin de identificar el código de la pieza que hay que suministrar.

Al hacer el pedido de una o más piezas de repuesto, identificar en la “TAV. 00” la tabla en la que está representado el grupo máquina en donde se halla la pieza, por consiguiente identificar en la tabla la pieza y el relativo número de posición, después buscar en los cuadros el número de posición y el correspondiente código.

COME CONSULTARE IL MANUALE
HOW TO USE THIS MANUAL
COMMENT UTILISER CE MANUEL
NACHSCHLAGEN DES HANDBUCHS
CÓMO CONSULTAR EL MANUAL

ITALIANO

- Nella figura di pagina 10 individuare il gruppo funzionale dove può essere la parte desiderata e di conseguenza individuare la tavola inerenti al gruppo scelto.
- Nelle pagine seguenti procedere alla ricerca della tavola seguendo la progressione numerica.
- Cercare infine la parte desiderata e memorizzarne codice e descrizione.

ENGLISH

- In the figure shown on page 10, identify the functional group which is likely to contain the part you are looking for.
- Once the title has been found, keep in mind the part number and search the illustration following the numerical sequence.
- Locate the desired spare part and keep in mind its part number and description.

FRANÇAIS

- Dans la figure illustrée en page 10, repérer le groupe fonctionnel qui pourrait contenir la pièce recherchée.
- Une fois le titre repéré, mémoriser le numéro de code et procéder à la recherche de l'illustration en suivant la progression des codes.
- Chercher la pièce souhaitée et en mémoriser le code et la désignation.

DEUTSCH

- In der Abbildung auf Seite 10 die Funktionsbaugruppe, in der sich das gewünschte Teil befinden kann, und somit die Tafel der entsprechenden Baugruppe feststellen.
- Auf den Folgeseiten die Tafel anhand der laufenden Nummerierung ausfindig machen.
- Schließlich das gewünschte Teil suchen und die zugehörige Teilenummer und Beschreibung notieren.

ESPAÑOL

- En la figura en la página 10 halle el grupo funcional donde puede encontrarse la pieza deseada.
- Una vez hallado el título, tome nota del número de código y proceda con la búsqueda de la tabla según la progresión numérica.
- Al final, halle la pieza deseada y memorice su código y descripción.

INDICE DEI GRUPPI FUNZIONALI DELLA MACCHINA
INDEX OF MACHINE GROUPS AND ASSEMBLIES
INDEX DES GROUPES FONCTIONNELS DE LA MACHINE
VERZEICHNIS DER FUNKTIONSBAUGRUPPEN DER MASCHINE
ÍNDICE DE LOS GRUPOS FUNCIONALES DE LA MAQUINA

CARPIGIANI

GRUPPI FUNZIONALI
FUNCTIONAL GROUPS
GROUPES FONCTIONNELS
FUNKTIONELLEN GRUPPEN
GRUPOS FUNCIONALES

NUMERO TAVOLA
NUMBER TABLE
NUMÉRO DE TABLE
ZAHL TABELLE
NÚMERO DE MESA
00

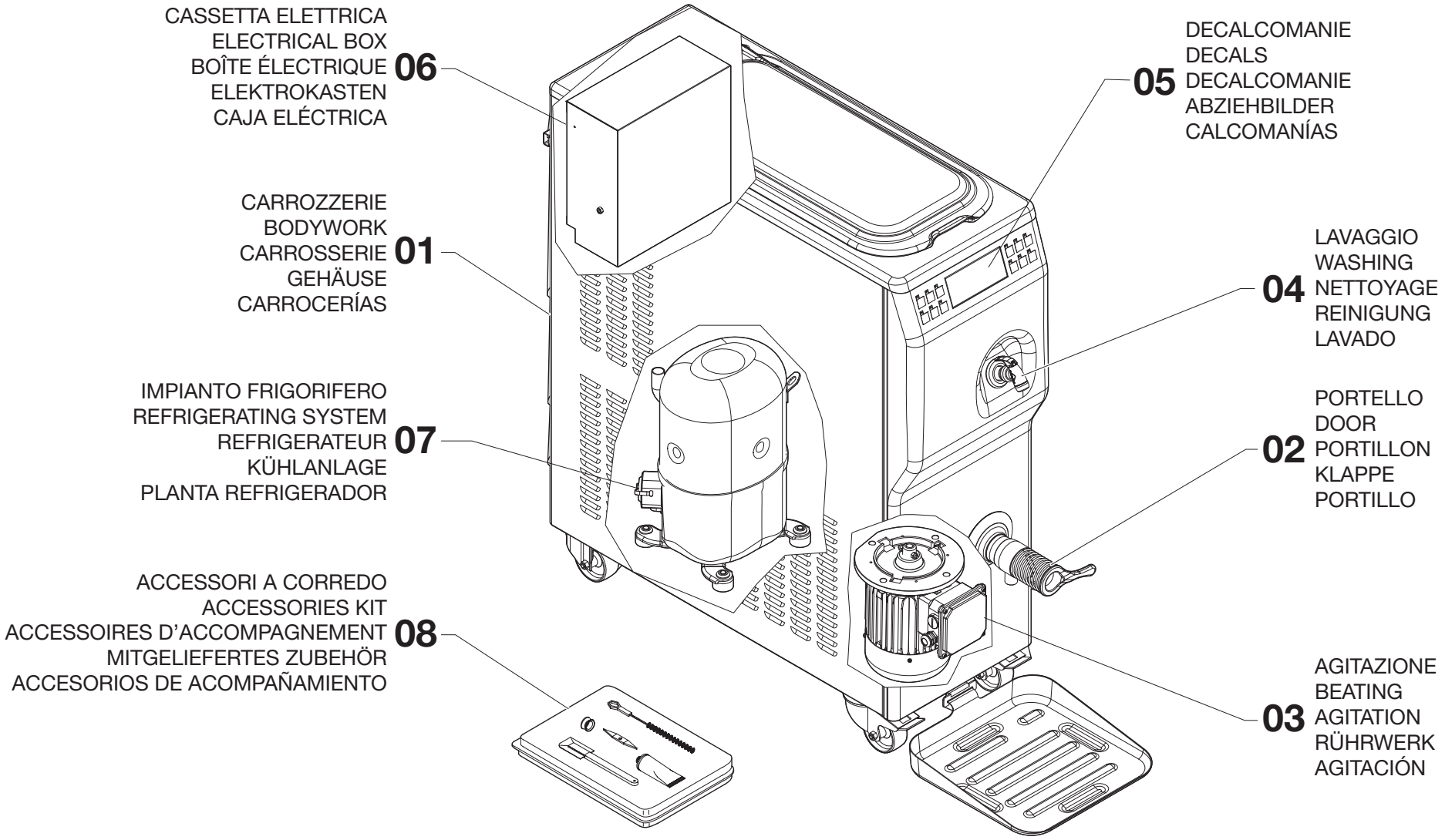

TAVOLE RICAMBI
SPARE PART ILLUSTRATIONS
TABLEAU DES PIÈCES DE RECHANGE
ERSATZTEIL-ÜBERSICHTEN
TABLAS Y RECAMBIOS

CARPIGIANI

CARROZZERIE
BODYWORK
CARROSSERIE
GEHÄUSE
CARROCERÍAS

NUMERO TAVOLA
NUMBER TABLE
NUMÉRO DE TABLE
ZAHL TABELLE
NÚMERO DE MESA

01

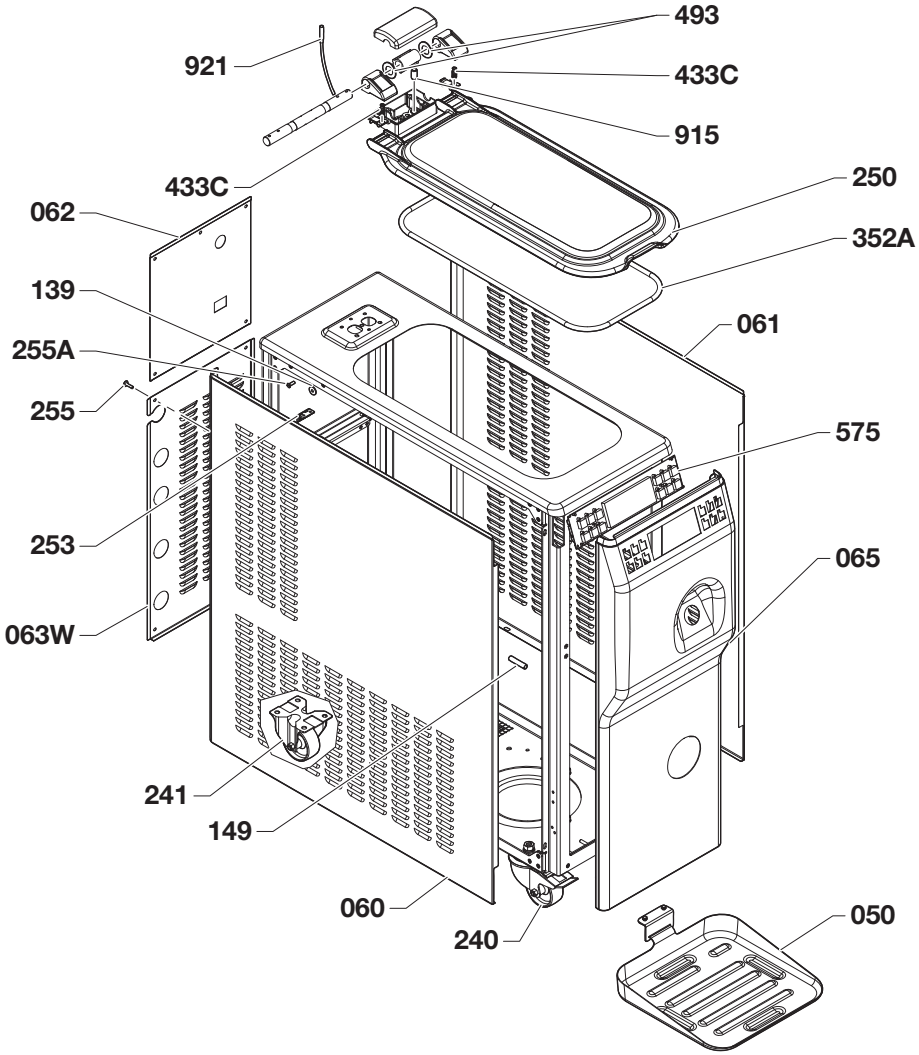

PORTELLO
DOOR
PORTILLON
KLAPPE
PORTILLO

NUMERO TAVOLA
NUMBER TABLE
NUMÉRO DE TABLE
ZAHL TABELLE
NÚMERO DE MESA
02

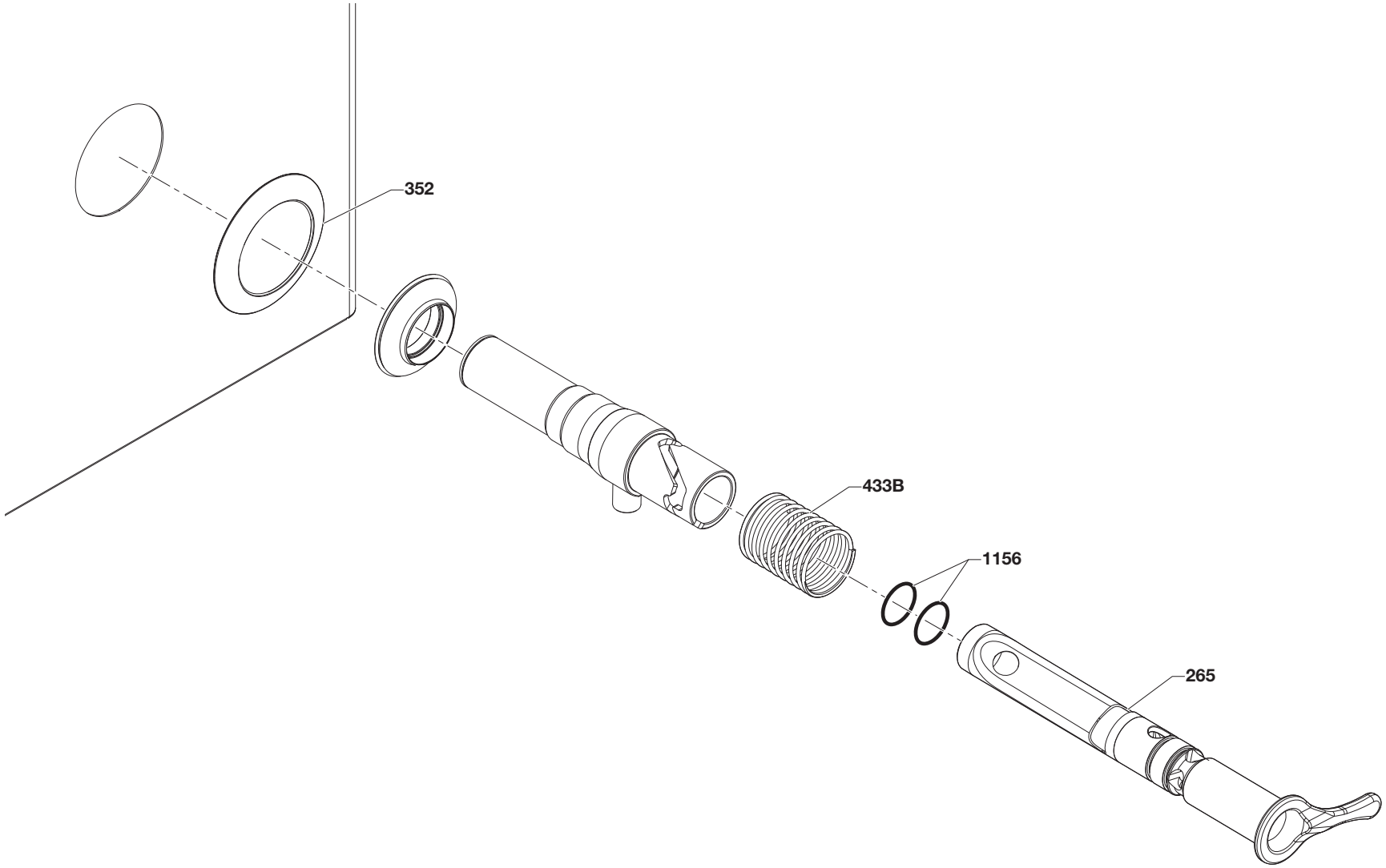

AGITAZIONE
BEATING
AGITATION
RÜHRWERK
AGITACIÓN

NUMERO TAVOLA
NUMBER TABLE
NUMÉRO DE TABLE
ZAHL TABELLE
NÚMERO DE MESA

03

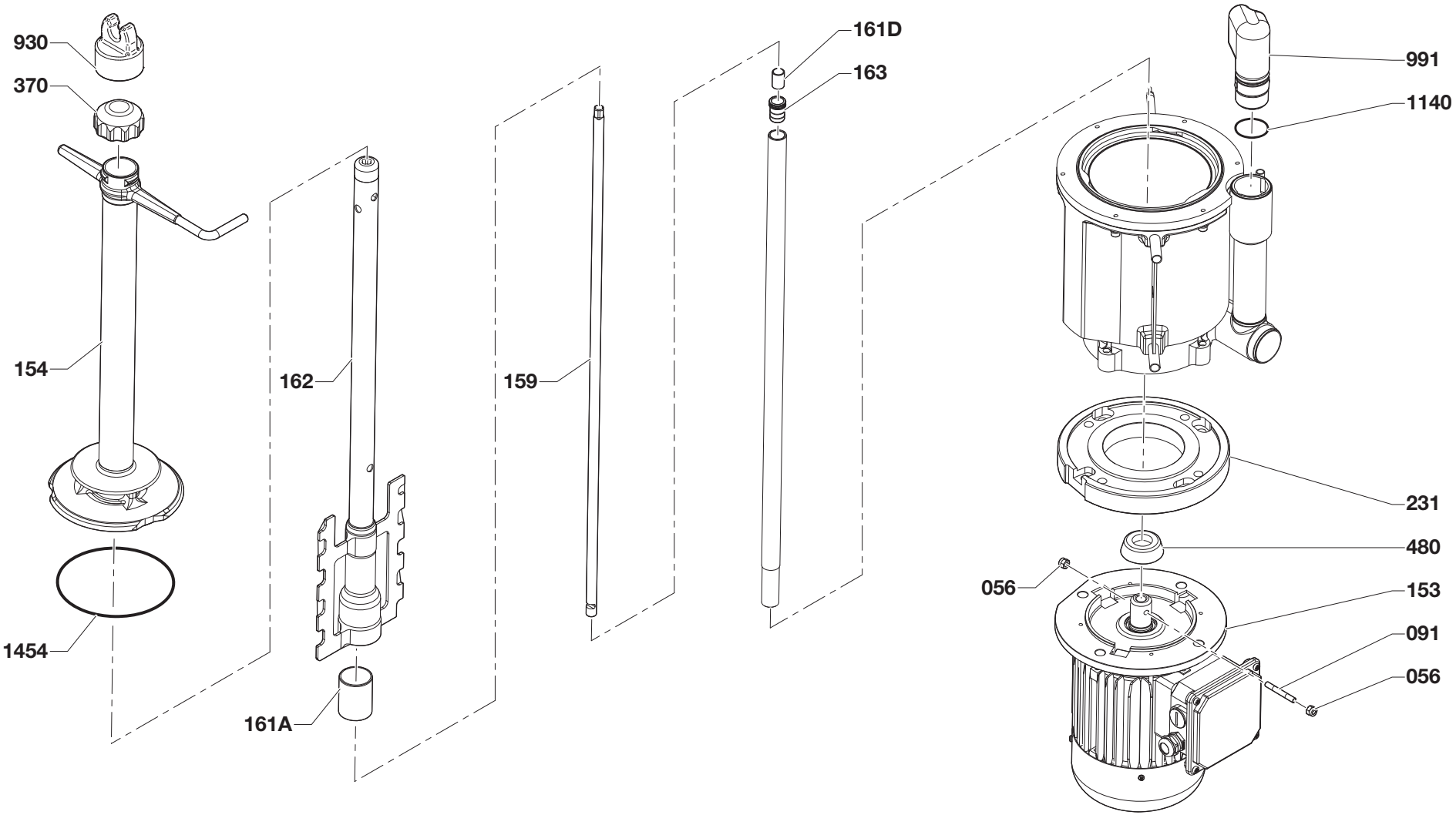

LAVAGGIO
WASHING
NETTOYAGE
REINIGUNG
LAVADO

NUMERO TAVOLA
NUMBER TABLE
NUMÉRO DE TABLE
ZAHL TABELLE
NÚMERO DE MESA
04

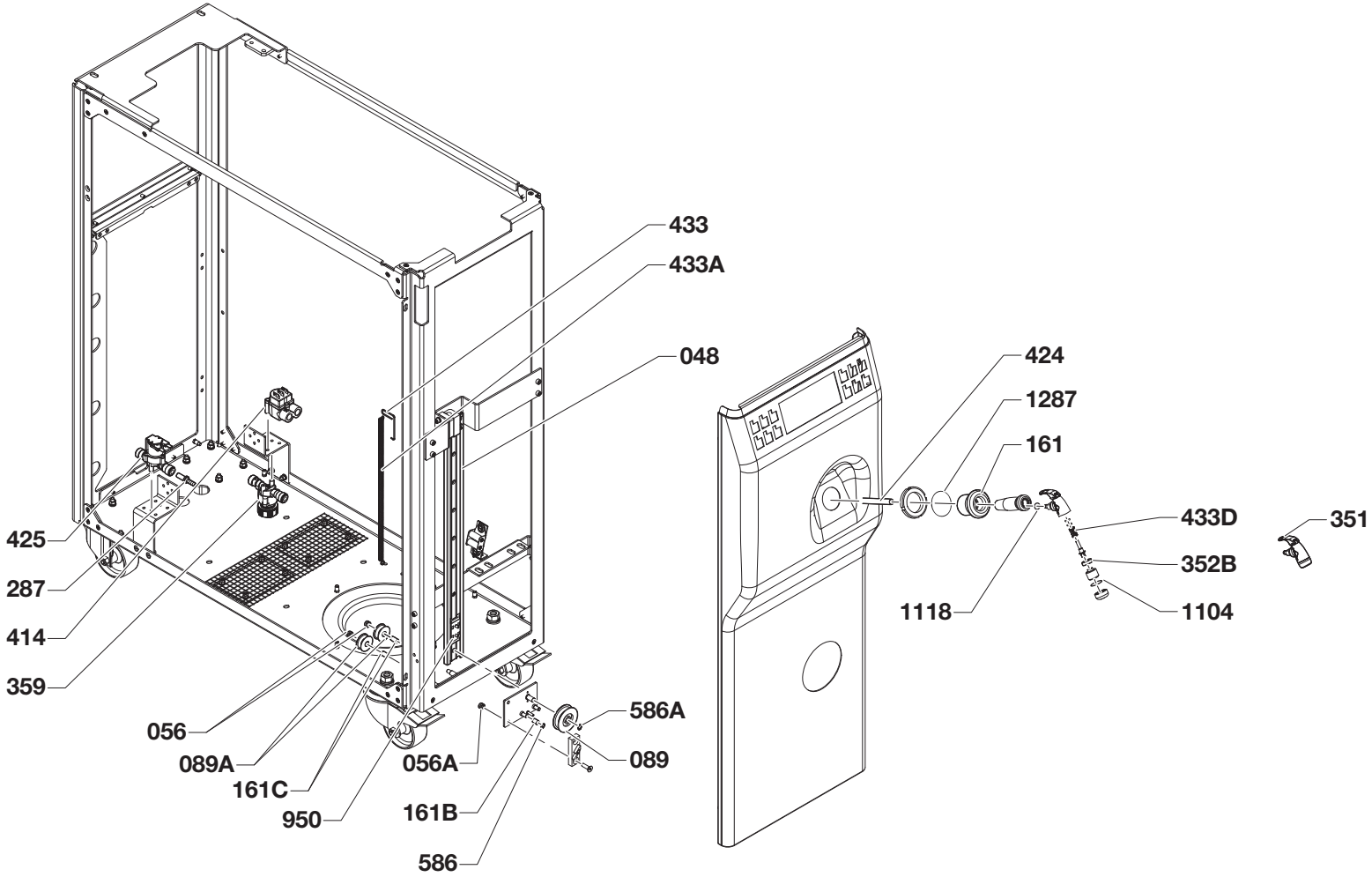

DECALCOMANIE
DECALS
DECALCOMANIE
ABZIEHBILDER
CALCOMANÍAS

NUMERO TAVOLA
NUMBER TABLE
NUMÉRO DE TABLE
ZAHL TABELLE
NÚMERO DE MESA

05

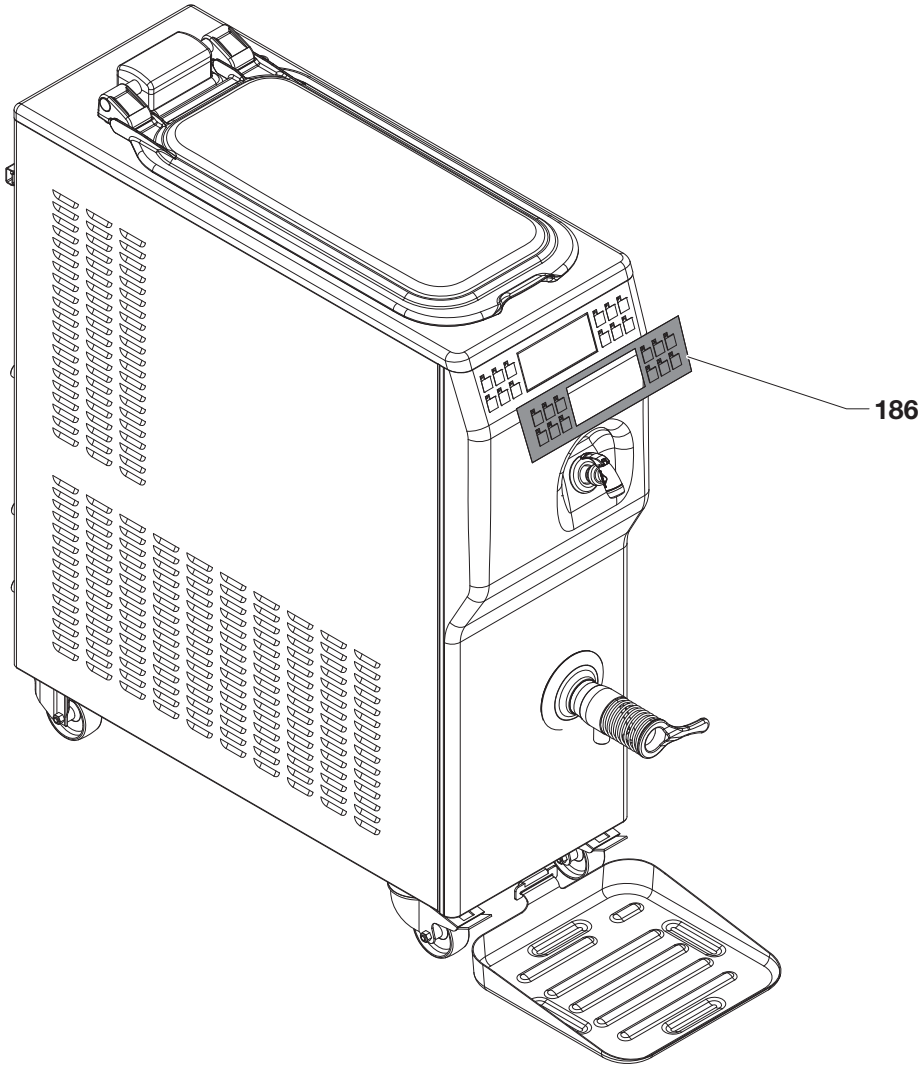

CASSETTA ELETTRICA
ELECTRICAL BOX
BOÎTE ÉLECTRIQUE
ELEKTROKASTEN
CAJA ELÉCTRICA

NUMERO TAVOLA
NUMBER TABLE
NUMÉRO DE TABLE
ZAHL TABELLE
NÚMERO DE MESA
06

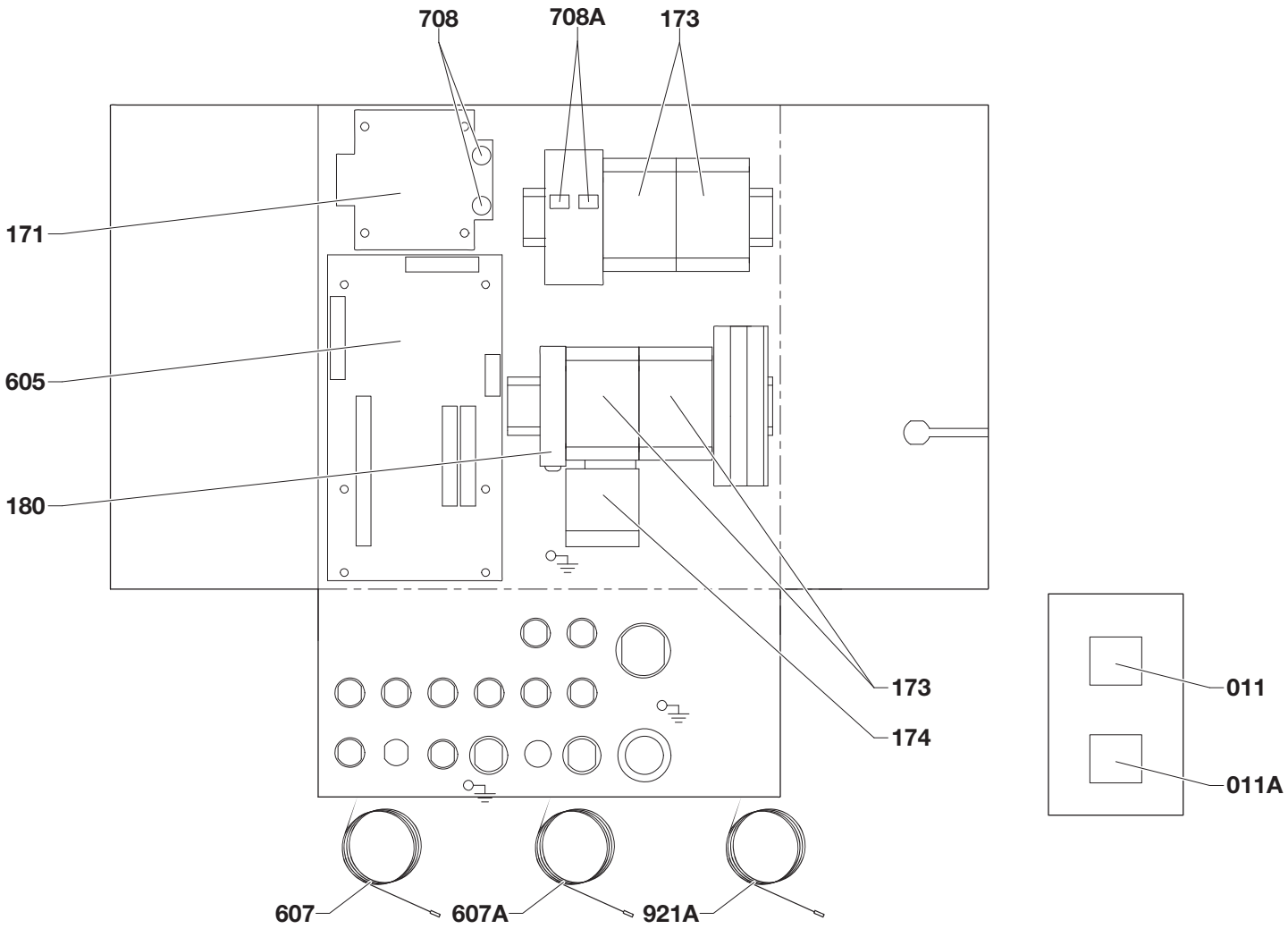

IMPIANTO FRIGORIFERO
REFRIGERATING SYSTEM
REFRIGERATEUR
KÜHLANLAGE
PLANTA REFRIGERADOR

NUMERO TAVOLA
NUMBER TABLE
NUMÉRO DE TABLE
ZAHL TABELLE
NÚMERO DE MESA

07

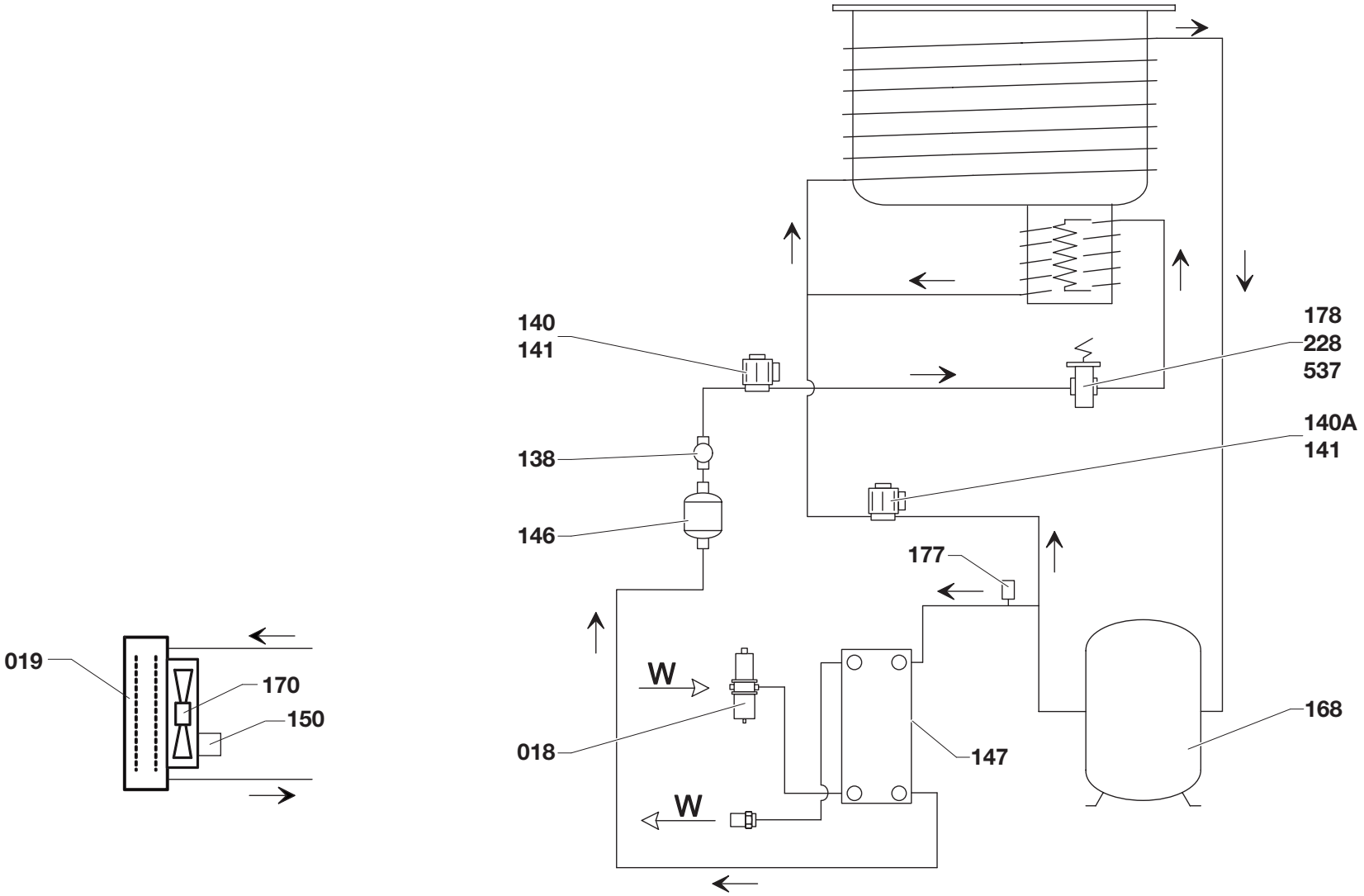

ACCESSORI A CORREDO
ACCESSORIES KIT
ACCESSOIRES D'ACCOMPAGNEMENT
MITGELIEFERTES ZUBEHÖR
ACCESORIOS DE ACOMPAÑAMIENTO

NUMERO TAVOLA
NUMBER TABLE
NUMÉRO DE TABLE
ZAHL TABELLE
NÚMERO DE MESA
08

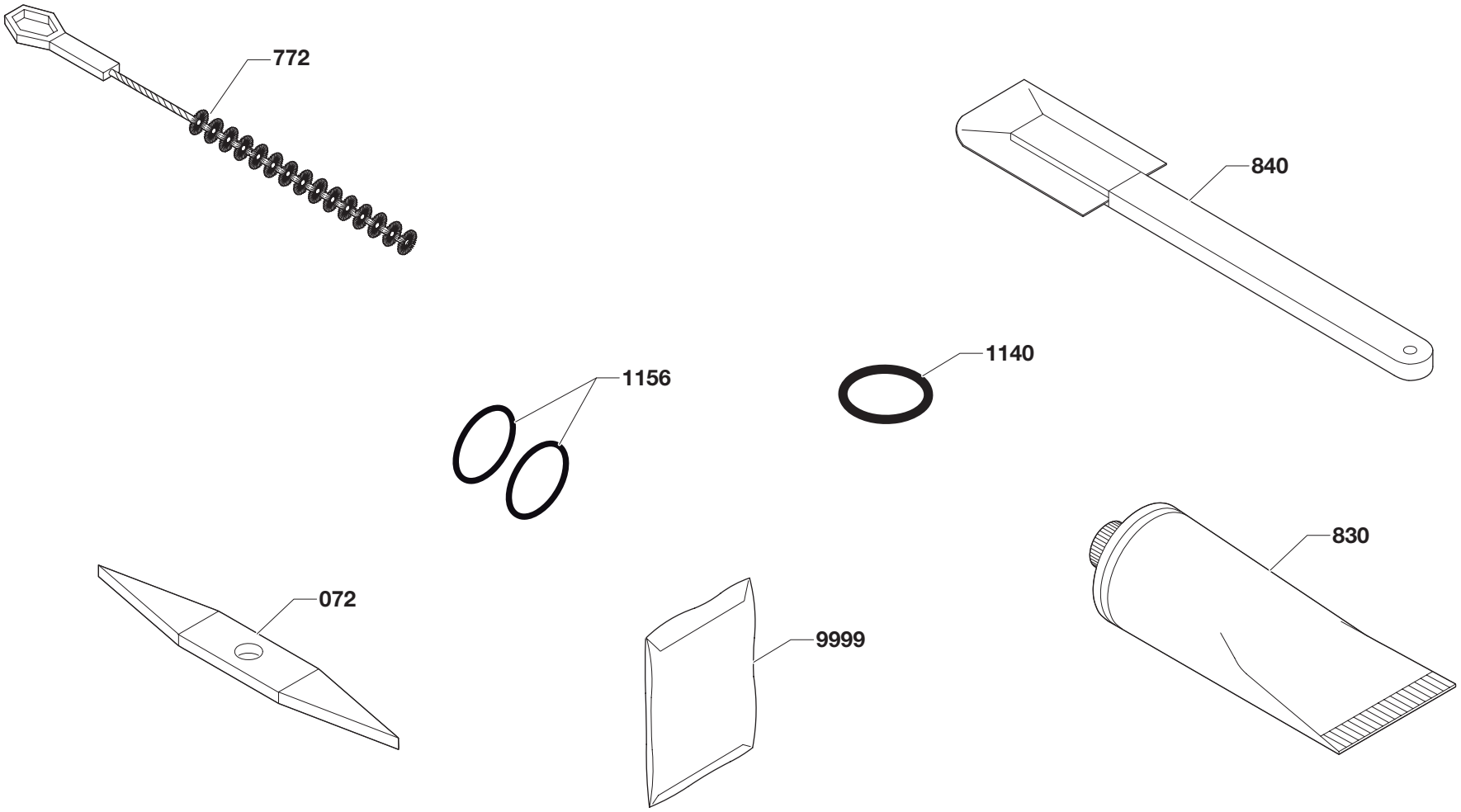

POS	CODE	IT	EN	DE	ES	FR
011	IC582100151	TERMOSTATO IMIT LS1 542204 TARAT. 97°	THERMOSTAT IMIT LS1 542204 TARAT. 97°	THERMOSTAT IMIT LS1 542204 TARAT. 97°	TERMOSTATO IMIT LS1 542204 TARAT. 97°	THERMOSTAT IMIT LS1 542204 TARAT. 97°
011A	IC582100152	TERMOSTATO IMIT LS1 541563 TARAT.156°	THERMOSTAT IMIT LS1 541563 TARAT.156°	THERMOSTAT IMIT LS1 541563 TARAT.156°	TERMOSTATO IMIT LS1 541563 TARAT.156°	THERMOSTAT IMIT LS1 541563 TARAT.156°
018	IC581800120	VALVOLA ACQUA 3/4"DANFOSS WVO20 003N6232	VALVE-WATER 3/4"DANFOSS WVO20 003N6232	WASSERVENTIL 3/4"DANFOSS WVO20 003N6232	VÁLVULA AGUA 3/4"DANFOSS WVO20 003N6232	SOUPAPE A EAU 3/4"DANFOSS WVO20 003N6232
019	IC131-014327	CONDENSATORE ARIA COMPLETO	CONDENSER-AIR ASSY	LUFTKONDENSATOR KOMPL.	CONDENSADOR AIRE COMPLETO	CONDENSEUR A AIR COMPLET
048	IC592-000474	GUIDA IGUS NS-01-40 520	GUIDE-IGUS NS-01-40 520	FÜHRUNG IGUS NS-01-40 520	GUÍA IGUS NS-01-40 520	GLISSIERE IGUS NS-01-40 520
050	IC102-001477	MENSOLA	SHELF	KONSOLE	REPISA	ETAGERE
056	IC512352506	DADO E M 6 AUTOBL.UNI7473 6S	NUT SLF-LCK M 6 UNI7473 6S need175100350	SELBSTSICHERENDE MUTTER M 6 UNI7473 6S	TUERCA AUTOBLOQUEANTE M 6 UNI7473 6S	ÉCROU DE SÉCURITÉ M 6 UNI7473 6s
056A	IC512513906	DADO E M 6 UNI5589 A2	NUT-HEXAGONAL M 6 UNI5589 A2	SECHSKANTMUTTER M 6 UNI5589 A2	TUERCA HEXAGONAL M 6 UNI5589 A2	ECROU HEXAGONAL M 6 UNI5589 A2
060	IC102-002711	LAM.LATERALE DX	PANEL-SIDE RIGHT	SEITENBLECH RECHTS	CHAPA LATERAL DERECHA	TOLE LATERALE DROITE
061	IC102-002710	LAM.LATERALE SX	PANEL-SIDE LEFT	SEITENBLECH LINKS	CHAPA LATERAL IZQUIERDA	TOLE LATERALE GAUCHE
062	IC102-001682	LAM.POSTERIORE SUPERIORE	PANEL-UPPER REAR	BLECH HINTEN OBEN	CHAPA TRASERA SUPERIOR	TOLE ARRIERE SUPERIEURE
063W	IC102-001679	LAM.POSTERIORE INFERIORE W	PANEL-LOWER REAR WATER COOLED	BLECH HINTEN UNTEN WASSERKOND.	CHAPA TRASERA INF. AGUA	TOLE ARRIERE INF. EAU
065	IC102-001775	LAM.FRONTALE	PANEL-FRONT	FRONTBLECH	CHAPA FRONTAL	TOLE FRONTALE
072	IC193010040	ESTRATTORE OR	EXTRACTOR O-RING	O-RING AUSHEBER	EXTRACTOR OR	EXTRACTEUR JOINTS TORIQUES
089	IC153-003641	PULEGGIA TUBO FLESSIBILE	SHEAVE-FLEXIBLE HOSE	RIEMENSCHEIBE SCHLAUCH	POLEA TUBO FLEXIBLE	POULIE TUBE FLEXIBLE
089A	IC153-003642	PULEGGIA MOLLA	SHEAVE-SPRING	RIEMENSCHEIBE FEDER	POLEA MUELLE	POULIE RESSORT
091	IC175100350	SPINA ALBERO AGITATORE	PIN-BTR SHFT/need 2 nuts 512352506	STIFT-RÜHRWERKSWELLE	CLAVIJA ÁRBOL AGITADOR	CHEVILLE ARBRE AGITATEUR
138	IC581500121	SPIA LIQUIDO DANFOSS SGP 10 ODS x ODM	SIGHT GLASS DANFOSS SGP 10 ODS x ODM	SIGHT GLASS DANFOSS SGP 10 ODS x ODM	PILOTO LIQUIDO DANFOSS SGP 10 ODS x ODM	TEMOIN LIQUIDE DANFOSS SGP 10 ODS x ODM
139	IC173115380	ROSETTA PIANA 6 18 1,5 A2	WASHER-FLAT 6 18 1,5 A2	FLACHSCHEIBE 6 18 1,5 A2	ARANDELA PLANA 6 18 1,5 A2	RONDELLE PLATE 6 18 1,5 A2
140	IC581-001072	CORPO VALV.SOL.DANFOSS EVR 6 032L6238	BODY VALVE SOLENOID DANFOSS EVR 6	GEHÄUSE MAGNETVENTIL DANFOSS EVR 6	CUERPO VÁLVULA SOLENOIDE DANFOSS EVR 6	CORPS SOUPAPE SOLENOIDE DANFOSS EVR 6
140A	IC581200820	CORPO VALV.SOL.DANFOSS EVR 3 032F3233	BODY VALVE SOLENOID DANFOSS EVR 3	GEHÄUSE MAGNETVENTIL DANFOSS EVR 3	CUERPO VÁLVULA SOLENOIDE DANFOSS EVR 3	CORPS SOUPAPE SOLENOIDE DANFOSS EVR 3
141	IC581201042	BOBINA SOLEN.DANFOSS 24V-50/60 018F8270	COIL-DANFOSS 24V-50/60 018F8270	MAGNETSPULE DANFOSS 24V-50/60 018F8270	BOBINA SELENOIDE 24V-50/60 018F8270	BOBINE SOLENOIDE 24V-50/60 018F8270
146	IC581400115	FILTRO DANFOSS DML 163S 023Z4842	FILTER DRYER DANFOSS DML 163S 023Z4842	FILTER DANFOSS DML 163S 023Z4842	FILTRO DANFOSS DML 163S 023Z4842	FILTRE DANFOSS DML 163S 023Z4842
147	IC584200134	CONDENSATORE W SWEP B15THX30/1P-SC 3/4"	CONDENSER-WATER SWEP B15THX30/1P-SC 3/4"	WASSERKONDENSATOR SWEP B15THX30/1P-SC3/4	CONDENSADOR AGUA SWEP B15THX30/1P-SC 3/4	CONDENSEUR A EAU SWEP B15THX30/1P-SC 3/4
149	IC158150550	DISTANZIALE D. 8/6 X 35	SPACER DIA. 8/6 X 35	DISTANZSTÜCK D. 8/6 X 35	DISTANCIADOR D. 8/6 X 35	ENTRETOISE D. 8/6 X 35
150	IC574-000472	COND.EL. 3µF 400V "UL" CODOLO M8	CAPACITOR 3µF 400V "UL" M8	ELEKTR.KONDENSATOR 3µF 400V "UL" M8	CONDENSADOR 3µF 400V "UL" M8	CONDENSEUR 3µF 400V "UL" M8
153	IC552-002528	M.CARP.M80C4 B5 208230/60/3	MOTOR CARPANELLI M80C4 B5 208230/60/3	MOTOR CARPANELLI M80C4 B5 208230/60/3	MOTOR CARPANELLI M80C4 B5 208230/60/3	MOTEUR CARPANELLI M80C4 B5 208230/60/3
154	IC102-010074	COPERCHIO CORPO RUBINETTO	COVER-CHAMBER HEATING/COOLING	DECKEL HAHN	TAPA CUERPO GRIFO	COUVERCLE CORPS ROBINET
159	IC155-014265	ALBERO TRASMISSIONE MOTO	SHAFT-DRIVE	ANTRIEBSWELLE	ÁRBOL DE TRANSMISIÓN MOVIMIENTO	ARBRE DE TRANSMISSION MOUVEMENT
161	IC157-000943	BOCCOLA PASSATUBO	BUSHING	LEITUNGSDURCHFÜHRUNGSBUCHSE	CASQUILLO PASATUBO	DOUILLE PASSE-TUBE
161A	IC157135570	BOCCOLA	BUSHING	BUCHSE	CASQUILLO	DOUILLE
161B	IC529-000422	BOCCOLA IGUS JSM-0608-10	BUSHING-IGUS JSM-0608-10	BUCHSE IGUS JSM-0608-10	CASQUILLO IGUS JSM-0608-10	DOUILLE IGUS JSM-0608-10
161C	IC529-000517	BOCCOLA IGUS GSM-0608-13	BUSHING-IGUS GSM-0608-13	BUCHSE IGUS GSM-0608-13	CASQUILLO IGUS GSM-0608-13	DOUILLE IGUS GSM-0608-13
161D	IC529-002370	BOCCOLA IGUS A500SM-1214-20	BUSHING-IGUS A500SM-1214-20	BUCHSE IGUS A500SM-1214-20	CASQUILLO IGUS A500SM-1214-20	DOUILLE IGUS A500SM-1214-20
162	IC133-013931	VENTOLA AGITAZIONE 60Hz	PROPELLER PUMP 60Hz	LAUFRAD RÜHRWERK 60Hz	ASPA AGITACIÓN 60Hz	VENTILATEUR AGITATION 60Hz
163	IC164-015173	GUIDA ALBERO AGITATORE	HOUSING SHAFT AGITATOR	WELLENFÜHRUNG RÜHRWERK	GUÍA ÁRBOL AGITADOR	GLISSIERE ARBRE AGITATEUR
168	IC561-001845	C.TECUMSEH TFH4540Z_F1 K TU 220/5060/3	C.TECUMSEH TFH4540Z_F1 K TU 220/5060/3	K.TECUMSEH TFH4540Z_F1 K TU 220/5060/3	C.TECUMSEH TFH4540Z_F1 K TU 220/5060/3	C.TECUMSEH TFH4540Z_F1 K TU 220/5060/3
170	IC551090356	M.VENT.EBM W2E250-HQ52-12 N40 230/5060/1	MOTOR-FAN EBM W2E250-HQ52-1 230/5060/1	MOTORLÜFTER EBM W2E250-HQ52-1 230/5060/1	MOTOR VENTIL. W2E250-HQ52-1 230/5060/1	MOTEUR VENTIL. W2E250-HQ52-1 230/5060/1
171	IC574100356	TRASF.1~ 95VA 10,5-0-10,5/0-24 class II	TRANSFORMER 1~ 95VA 10,5-0-10,5/0-24	TRANSFORMATOR 1~ 95VA 10,5-0-10,5/0-24	TRANSFORMADOR 1~ 95VA 10,5-0-10,5/0-24	TRANSFORMATEUR 1~ 95VA 10,5-0-10,5/0-24
173	IC571100172	CONTATTORE SCHNEIDER LC1 D12 B7 24v"UL"	CONTACTOR SCHNEIDER LC1 D12 B7 24v"UL"	SCHÜTZ SCHNEIDER LC1 D12 B7 24v"UL"	CONTACTOR SCHNEIDER LC1 D12 B7 24v"UL"	CONTACTEUR SCHNEIDER LC1 D12 B7 24v"UL"
173	IC571100174	CONTATTORE SCHNEIDER LC1 D18 B7 24v	CONTACTOR SCHNEIDER LC1 D18 B7 24v	SCHÜTZ SCHNEIDER LC1 D18 B7 24v	CONTACTOR SCHNEIDER LC1 D18 B7 24v	CONTACTEUR SCHNEIDER LC1 D18 B7 24v
173	IC571100176	CONTATTORE SCHNEIDER LC1 D25 B7 24v"UL"	CONTACTOR SCHNEIDER LC1 D25 B7 24v"UL"	SCHÜTZ SCHNEIDER LC1 D25 B7 24v"UL"	CONTACTOR SCHNEIDER LC1 D25 B7 24v"UL"	CONTACTEUR SCHNEIDER LC1 D25 B7 24v"UL"
174	IC571200176	TERMICO SCHNEIDER LRD 12 (5,5÷8,0)	THERMAL RELAY LRD 12 (5,5÷8,0)	THERMORELAIS LRD 12 (5,5÷8,0)	RELÉ TÉRMICO LRD 12 (5,5÷8,0)	RELAIS TERMIQUE LRD 12 (5,5÷8,0)
177	IC583100134	PRESSOST.CC80 22/29 061F113000	CUT OUT PRESSURE CC80 22/29 061F113000	DRUCKSCHALTER CC80 22/29 061F113000	PRESOSTATO CC80 22/29 061F113000	PRESSOSTAT CC80 22/29 061F113000
178	IC581101055	VALV.TERM.TES2 MOP 75 068Z3439	VALVE-THERMOSTATIC TES2 MOP 75	THERMOSTATVENTIL TES2 MOP 75	VÁLVULA TERMOSTÁTICA TES2 MOP 75	DETENDEUR THERMOSTATIQUE TES2 MOP 75
180	IC571200545	RELÉ FINDER 40.31 24V AC	RELAY FINDER 40.31 24V AC	RELAIS FINDER 40.31 24V AC	RELE FINDER 40.31 24V AC	RELAIS FINDER 40.31 24V AC
186	IC192-011461	DECALC.FRONTALE PASTOMASTER 60 HE	DECAL-FRONT PASTOMASTER 60 HE	AUFKLEBER FRONTSEITE PASTOMASTER 60 HE	CALCOMANÍA FRONTAL PASTOMASTER 60 HE	DECALCOMANIE FRONTALE PASTOMASTER 60 HE
228	IC589-002532	COPERTURA VALV.TERMOSTATICA	COVER-THERMOSTATIC VALVE	DECKEL THERMOSTATVENTIL	CUBIERTA VÁLVULA TERMOSTÁTICA	COUVERCLE SOUPAPE THERMOST.
231	IC158-001198	FLANGIA MOTORE AGITATORE	FLANGE-MOTOR BEATER	FLANSCH RÜHRWERKSMOTOR	BRIDA MOTOR AGITADOR	BRIDE MOTEUR AGITATEUR
240	IC591-000391	RUOTA GIREV.TENTE AISI 304 80 NYLON BLU	CASTER-TENTE AISI 304 80 NYLON BLU	DREHBARES RAD AISI 304 80 NYLON BLU	RUEDA GIRAT. TENTE AISI 304 80 NYLON BLU	ROUE PIVOTAN.TENTE AISI 304 80 NYLON BLU
241	IC591-000392	RUOTA FISSA TENTE AISI 304 80 NYLON BLU	CASTER-TENTE AISI 304 80 NYLON BLU	FESTSTEHENDES RAD AISI 304 80 NYLON BLU	RUEDA FIJA TENTE AISI 304 80 NYLON BLU	ROUE FIXE TENTE AISI 304 80 NYLON BLU
250	IC102-016340	COPERCHIO VASCA	COVER-TANK MIX STORAGE	BEHÄLTERDECKEL	TAPA CUBA	COUVERCLE CUVE
253	IC592-001737	CERNIERA ELESA CFM.30 CH-4	HINGE-ELESA CFM.30 CH-4	SCHARNIER ELESA CFM.30 CH-4	BISAGRA ELESA CFM.30 CH-4	CHARNIERE ELESA CFM.30 CH-4
255	IC511-000473	VITE POELIER M 5 x 20 DIN9330 A2	SCREW-POELIER M 5 x 20 DIN9330 A2	SCHRAUBE POELIER M 5 x 20 DIN9330 A2	TORNILLO POELIER M 5 x 20 DIN9330 A2	VIS POELIER M 5 x 20 DIN9330 A2
255A	IC511530516	VITE TSP M 5X 16 UNI6109 A2	SCREW-FH M 5X 16 UNI6109 A2	SCHRAUBE M 5X 16 UNI6109 A2	TORNILLO M 5X 16 UNI6109 A2	VIS M 5X 16 UNI6109 A2
265	IC118-012387	RUBINETTO COMPLETO	PLUNGER-COMPLETE	HAHN KOMPL.	GRIFO COMPLETO	ROBINET COMPLET
287	IC588-000511	PORTAGOMMA D PLAST.D.8x7	FITTING HOSE-END PLASTIC DIA.8x7	GUMMITÜLLE PLASTK D.8x7	PORTAGOMA PLÁSTICO D.8x7	PORTE-CAOUTCHOUC PLASTIQUE D.8x7
351	IC118-008608	DOCCETTA COMPLETA	DISPENSER-ASSY WATER	HANDBRAUSE KOMPL	DUCHITA COMPLETA	DOUCHE COMPLET
352	IC158-001222	GUARNIZIONE RUBINETTO FRONTALE	SEAL-FRONT TAP	DICHTUNG FRONTHAHN	JUNTA GRIFO FRONTAL	JOINT ROBINET FRONTAL
352A	IC158-010053	GUARNIZIONE COPERCHIO	SEAL-COVER	DICHTUNG DECKEL	JUNTA TAPA	JOINT COUVERCLE
352B	IC542-001297	GUARNIZIONE D.19x10 sp.5 NBR DIET 85SH	SEAL-DIA.19x10 thk 5 NBR DIET 85SH	DICHTUNG DURCHM.19x10x5 NBR DIET 85SH	JUNTA DIÁM.19x10x5 NBR DIET 85SH	JOINT DIAM.19x10x5 NBR DIET 85SH
359	IC581-000513	FILTRO ACQUA RPE RVM1201146	FILTER-WATER RPE RVM1201146	WASSERFILTER RPE RVM1201146	FILTRO AGUA RPE RVM1201146	FILTRE EAU RPE RVM1201146
370	IC102-016085	COPERCHIO VENTOLA AGITATORE	COVER-PROPELLER PUMP	DECKEL LÜFTER RÜHRWERK	TAPA ASPA AGITADOR	COUVERCLE VENTILATEUR AGITATEUR
414	IC581300332	CONTATORE FHKF33 ARNITE 1/4"G R1,2K	METER WATER 1/4"G R1,2K	WASSERZÄHLER 1/4"G R1,2K	CONTADOR DE AGUA 1/4"G R1,2K	COMPTEUR EAU 1/4"G R1,2K
424	IC157-002696	TUBO EROGAZIONE ACQUA 2550mm	TUBE-WATER DISPENSER 2550mm	ROHR-WASSERTÜLLE 2550mm	TUBO DISPENSADOR DE AGUA 2550mm	TUBE DISTRIBUTEUR D'EAU 2550mm
425	IC581-000512	ELETTROVALVOLA RPE-1146 BC 24 AC JG8	VALVE-SOLENOID RPE-1146 BC 24 AC JG8	MAGNETVENTIL RPE-1146 BC 24 AC JG8	ELECTROVÁLVULA RPE-1146 BC 24 AC JG8	ELECTROVANNE RPE-1146 BC 24 AC JG8
433	IC178-003607	MOLLA T I 1 8 400 3,9	SPRING T I 1 8 400 3,9	FEDER T I 1 8 400 3,9	MUELLE T I 1 8 400 3,9	RESSORT T I 1 8 400 3,9
433A	IC178-004623	MOLLA BLOCCAGGIO TUBO DOCCETTA	SPRING-LOCKING FLEXIBLE HOSE	FESTSTELLFEDER SCHLAUCH	MUELLE PARA BLOQUEO TUBO FLEXIBLE	RESSORT DE BLOCAGE TUBE FLEXIBLE
433B	IC178-008057	MOLLA C I 3,2 56,9 141,7 7,27	SPRING C I 3,2 56,9 141,7 7,27	FEDER C I 3,2 56,9 141,7 7,27	MUELLE C I 3,2 56,9 141,7 7,27	RESSORT C I 3,2 56,9 141,7 7,27

POS	CODE	IT	EN	DE	ES	FR
433C	IC178-010468	MOLLA C I 1,1 9,6 22 4,87	SPRING-C I 1,1 9,6 22 4,87	FEDER C I 1,1 9,6 22 4,87	MUELLE C I 1,1 9,6 22 4,87	RESSORT C I 1,1 9,6 22 4,87
433D	IC178101260	MOLLA C I 1,3 10,4 16,6 6,117	SPRING C I 1,3 10,4 16,6 6,117	FEDER C I 1,3 10,4 16,6 6,117	MUELLE C I 1,3 10,4 16,6 6,117	RESSORT C I 1,3 10,4 16,6 6,117
480	IC158130620	ANELLO CENTRIFUGATORE	SLINGER	ZENTRIFUGATORRING	ANILLO CENTRIFUGADOR	JOINT CENTRIFUGEUSE
493	IC526-001680	RALLA IGUS GTM-2036-015	SWIVEL RING IGUS GTM-2036-015	KONTAKTRING IGUS GTM-2036-015	ACOPLAMIENTO IGUS GTM-2036-015	BUTEE IGUS GTM-2036-015
537	IC581110614	ORIFICIO DANFOSS N° 04 068-2084	ORIFICE DANFOSS N° 04 068-2084	ÖFFNUNG DANFOSS N° 04 068-2084	ORIFICIO DANFOSS N° 04 068-2084	ORIFICE DANFOSS N° 04 068-2084
575	IC573800742	PULSANT.MOD.RTL LCD 4x20 1,8m RGW	PUSH-BUTTON PANEL RTL LCD 4x20 1,8m RGW	TASTATUR MOD.RTL LCD 4x20 1,8m RGW	BOTONERA MOD.RTL LCD 4x20 1,8m RGW	CLAVIER MOD.RTL LCD 4x20 1,8m RGW
586	IC519000306	ANELLO EL.SIC. 6 UNI7435 A2	O-RING-SNAP DIA. 6 UNI7435 A2	SEEGERRING 6 UNI7435 A2	ANILLO ELÁSTICO 6 UNI7435 A2	JOINT ELASTIQUE 6 UNI7435 A2
586A	IC519000308	ANELLO EL.SIC. 8 UNI7435 A2	O-RING-SNAP DIA. 8 UNI7435 A2	SEEGERRING 8 UNI7435 A2	ANILLO ELÁSTICO 8 UNI7435 A2	JOINT ELASTIQUE 8 UNI7435 A2
605	IC573700148	CENTRAL.ELETTRONICA TC SOFT 256K C/485	ELECTRONIC BOARD TC SOFT 256K C/485	ELEKTRON.STEUERUNG TC SOFT 256K C/485	CENTRALIT.ELECTRONICA TC SOFT 256K C/485	CENTRALE ELECTRONIQUE TC SOFT 256K C/485
607	IC155-004220	SONDA ELIWELL BLU PT1000 2m C/DISTANZ.	PROBE-ELIWELL PT1000 2m W/SPACER	SONDE ELIWELL PT1000 2m MIT DISTANZSTUCK	SONDA ELIWELL PT1000 2m CON DISTANCIADOR	SONDE ELIWELL PT1000 2m AVEC ENTRETOISE
607A	IC572-000466	SONDA ELIWELL PT1000 R2IA44EC 4x40 2m	PROBE-ELIWELL PT1000 R2IA44EC 4x40 2m	SONDE ELIWELL PT1000 R2IA44EC 4x40 2m	SONDA ELIWELL PT1000 R2IA44EC 4x40 2m	SONDE ELIWELL PT1000 R2IA44EC 4x40 2m
708	IC576200227	FUSIBILE OMEGA UT 5X20 T 4A 250V	FUSE OMEGA UT 5X20 T 4A 250V	SCHMELZSICHERUNG OMEGA UT 5X20 T 4A 250V	FUSIBLE OMEGA UT 5X20 T 4A 250V	FUSIBLE OMEGA UT 5X20 T 4A 250V
708	IC576200293	FUSIBILE OMEGA ST 5X20 T 1,25A 250V	FUSE OMEGA ST 5X20 T 1,25A 250V	SCHMELZSICHERUNG ST 5X20 T 1,25A 250V	FUSIBLE OMEGA ST 5X20 T 1,25A 250V	FUSIBLE OMEGA ST 5X20 T 1,25A 250V
708A	IC576-000903	FUSIBILE OMEGA BUSS FNQ-R 10x38 5A 600V	FUSE OMEGA BUSS FNQ-R 10x38 5A 600V	SCHMELZSICHERUNG FNQ-R 10x38 5A 600V	FUSIBLE OMEGA BUSS FNQ-R 10x38 5A 600V	FUSIBLE OMEGA BUSS FNQ-R 10x38 5A 600V
772	IC599100115	SCOVOLINO D. 15X350	BRUSH FINE DIA. 15X350	REINIGUNGSBÜRSTE D. 15X350	ESCOBILLA D. 15X350	ECOUVILLON D. 15X350
772	IC599100123	SCOVOLINO D. 30X640	BRUSH FINE DIA. 30X640	REINIGUNGSBÜRSTE D. 30X640	ESCOBILLA D. 30X640	ECOUVILLON D. 30X640
772	IC599100140	SCOVOLINO D. 40X400	BRUSH FINE DIA. 40X400	REINIGUNGSBÜRSTE D. 40X400	ESCOBILLA D. 40X400	ECOUVILLON D. 40X400
830	IC743000104	TUBETTO CARPILUBE BATCH FREEZERS g.113	TUBE-CARPILUBE BATCH FREEZERS g.113 §	TUBE-CARPILUBE BATCH FREEZERS g.113	TUBO CARPILUBE BATCH FREEZERS g.113	TUBE CARPILUBE BATCH FREEZERS g.113
840	IC178-000283	SPATOLA PULIZIA	SPATULA	SPATEL	PALETA	SPATULE
915	IC515-001669	PRESSORE A MOLLA ELESA GN615-M12-KSN	DOWEL ELESA GN615-M12-KSN	GEFEDERTER NIEDERHALTER GN615-M12-KSN	PRENSOR DE MUELLE ELESA GN615-M12-KSN	VIS D'ARRET ELESA GN615-M12-KSN
921	IC572910144	SONDA DRY REED STEM D08P 2B QB Z196HSD	SWITCH-DRY REED STEM D08P 2B QB Z196HSD	DRY REED- SONDE STEM D08P 2B QB Z196HSD	SONDA DRY REED STEM D08P 2B QB Z196HSD	SONDE DRY REED STEM D08P 2B QB Z196HSD
921A	IC572910148	SONDA DRY REED STEM A061 AB 2P	SWITCH-DRY REED STEM A061 AB 2P	DRY REED- SONDE STEM A061 AB 2P	SONDA DRY REED STEM A061 AB 2P	SONDE DRY REED STEM A061 AB 2P
930	IC107-015093	SUPPORTO DOCCETTA	SUPPORT-DISPENSER WATER	HALTERUNG HANDBRAUSE	SOPORTE DUCHITA	SUPPORT DOUCHE
950	IC592-000475	PATTINO IGUS NW-01-40	BLOCK SLIDING IGUS NW-01-40	FÜHRUNGSSCHUH IGUS NW-01-40	PATÍN IGUS NW-01-40	PATIN IGUS NW-01-40
991	IC157-012395	CONVOGLIATORE	CONVEYOR	FÖRDERER	TRANSPORTADOR	CONVOYEUR
1104	IC541-000539	OR 1,78 18,77 NBR-NSF/70.nr 2075	O-RING 1,78 18,77 NBR-NSF/70.nr 2075	O-RING 1,78 18,77 NBR-NSF/70.nr 2075	JUNTA TÓR.1,78 18,77 NBR-NSF/70.nr 2075	JOINT TORIQ.1,78 18,77 NBR-NSF/70.nr2075
1118	IC541000118	OR 2,62 12,37 NB 70 3050	O-RING 2,62 12,37 NB 70 3050	O-RING 2,62 12,37 NB 70 3050	JUNTA TÓRICA 2,62 12,37 NB 70 3050	JOINT TORIQUE 2,62 12,37 NB 70 3050
1140	IC541-002704	OR 2,62 34,6 716/50 VMQ-NSF/50.trs 3137	O-RING 2,62 34,6 716/50 VMQ-NSF/50.trs	O-RING 2,62 34,6 716/50 VMQ-NSF/50.trs	JUNTA TÓR. 2,62 34,6 716/50 VMQ-NSF/50	JOINT TOR. 2,62 34,6 716/50 VMQ-NSF/50
1156	IC541000480	OR 3,53 31,34 FP 70 4125 VITON VERDE	O-RING 3,53 31,34 FP 70 4125 VITON GREEN	O-RING 3,53 31,34 FP 70 4125 VITON GRÜN	JUNTA TÓRICA FP 70 4125 VITON VERDE	JOINT TORIQUE FP 70 4125 VITON VERT
1287	IC541000287	OR 1,78 44,17 NB 70 2175	O-RING 1,78 44,17 NB 70 2175	O-RING 1,78 44,17 NB 70 2175	JUNTA TÓRICA 1,78 44,17 NB 70 2175	JOINT TORIQUE 1,78 44,17 NB 70 2175
1454	IC541-002705	OR 3,53 132,9 716/50 VMQ-NSF/50.trs 4525	O-RING 3,53 132,9 716/50 VMQ-NSF/50.trs	O-RING 3,53 132,9 716/50 VMQ-NSF/50.trs	JUNTA TÓR. 3,53 132,9 716/50 VMQ-NSF/50	JOINT TOR. 3,53 132,9 716/50 VMQ-NSF/50
9999	IC193-007742	KIT PASTOMASTER TEOREMA 3G	KIT-PASTOMASTER TEOREMA 3G	SATZ-PASTOMASTER TEOREMA 3G	KIT-PASTOMASTER TEOREMA 3G	KIT-PASTOMASTER TEOREMA 3G
9999	IC193014392	KIT LEVA DOCCETTA CON SPINA	KIT-WATER DISPENSER LEVER W/PIN	SATZ-HANDBRAUSEHEBEL MIT STIFT	KIT-PALANCA DUCHITA CON CLAVIJA	KIT-LEVIER DOUCHE AVEC CHEVILLE
9999	IC193014393	KIT AERATORE DOCCETTA CON OR	KIT-WATER DISPENSER AERATORS W/O-RING	SATZ-PERLATOR BRAUSE MIT O-RING	KIT-AIREADOR DUCHITA CON JUNTA TÓRICA	KIT-AÉRATEURS DOUCHE AVEC JOINT TORIQUE
9999	IC193014394	KIT MOLLA/GUARNIZIONI PER DOCCETTA	KIT-SPRING/SEALS FOR WATER DISPENSER	SATZ-FEDER/DICHTUNG FÜR HANDBRAUSE	KIT-MUELLE/JUNTA PARA DUCHITA	KIT-RESSORT/JOINT POUR DOUCHE
9999	IC193-016698	KIT PASTOMASTER TEOREMA 3G #	KIT-PASTOMASTER TEOREMA 3G #	SATZ-PASTOMASTER TEOREMA 3G #	KIT-PASTOMASTER TEOREMA 3G #	KIT-PASTOMASTER TEOREMA 3G #

CARPIGIANI GROUP
Via Emilia, 45
40011 Anzola dell'Emilia (BO) Italy
✆ +39 051 6505111
🖷 +39 051 732178
http://www.carpigiani.com